HQ | Ar Condicionado

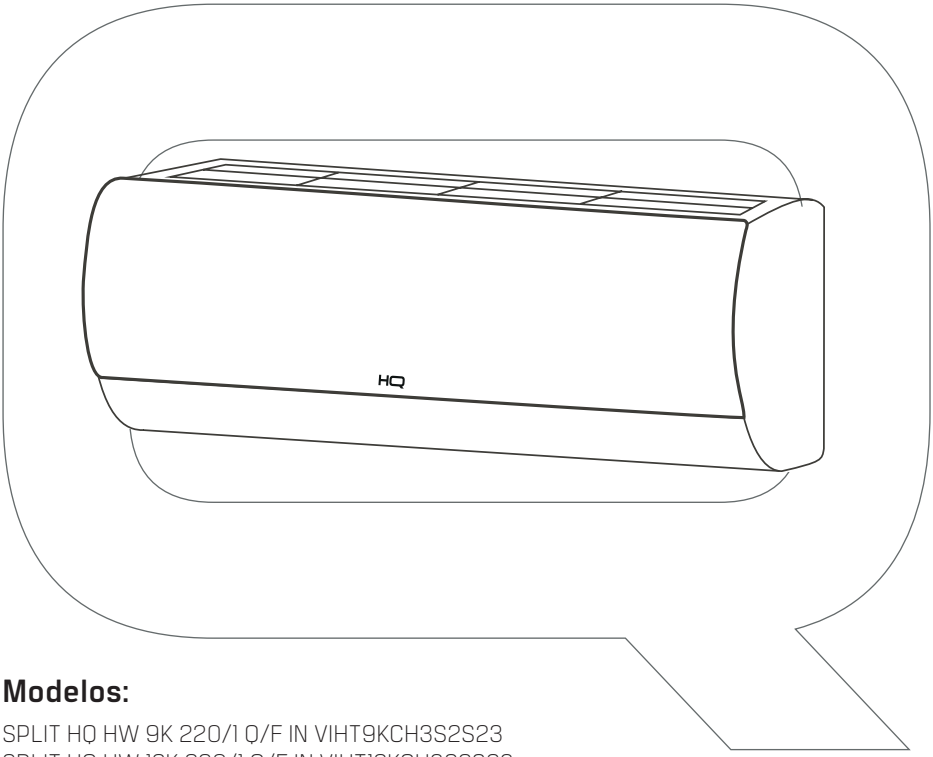

Modelos:

SPLIT HQ HW 9K 220/1 Q/F IN VIHT9KCH3S2S23
SPLIT HQ HW 12K 220/1 Q/F IN VIHT12KCH3S2S23
SPLIT HQ HW 18K 220/1 Q/F IN VIHT18KCH3S2S23
SPLIT HQ HW 36K 220/1 Q/F IN VIHT36KCH3S2S23

220V ~ 60Hz

MANUAL DE INSTRUÇÕES

Parabéns por adquirir um produto HQ!

Por favor, dedique um momento para ler atentamente o manual completo antes de utilizar o seu produto.
Ele contém informações valiosas para o uso seguro e eficaz do equipamento. Recomendamos que você guarde o manual para futuras consultas.

É fundamental seguir as instruções de operação e os avisos de segurança descritos neste manual. Esses procedimentos foram elaborados para garantir sua segurança e a longevidade do produto.

Se o seu produto apresentar algum defeito, não tente consertá-lo por conta própria nem utilize serviços não autorizados. Entre em contato diretamente com o nosso SAC, onde nossa equipe está pronta para oferecer o suporte necessário.

Estamos à disposição para melhor atendê-lo e desejamos que você viva bons momentos com seu produto HQ!

ÍNDICE

Avisos de Segurança....4
Descrição do Produto....9
Instruções de Instalação....11
Instruções de Operação....14
Manutenção e Limpeza....15
Soluções de Problemas....18
Garantia....19
Informações Ambientais....21
Atendimento ao Cliente....23

Em conformidade com a política da empresa de melhoria contínua de produtos, as características estéticas e dimensionais, os dados técnicos e os acessórios deste aparelho podem ser alterados sem aviso prévio.

INTRODUÇÃO AOS REFRIGERANTES R32 E R290

Os refrigerantes utilizados em aparelhos de ar-condicionado são hidrocarbonetos ecologicamente corretos, R32 e R290. Ambos os tipos de refrigerantes são combustíveis e inodoros. Além disso, podem queimar e explodir sob determinadas condições. No entanto, não haverá risco de queima ou explosão se forem seguidas as instruções da tabela a seguir para instalar o ar-condicionado em um ambiente adequado e utilizá-lo corretamente.

Em comparação com os refrigerantes convencionais, os refrigerantes R32 e R290 são ambientalmente seguros, não destroem a camada de ozônio e apresentam valores de efeito estufa muito baixos.

Requisitos de área do ambiente para ar-condicionado com refrigerantes R32 e R290

Refrigerante	Capacidade (BTU)	Área do ambiente
R32	9.000	acima de 4m²
	12.000	acima de 4m²
	18.000	acima de 15m²
	22.000/24.000	acima de 25m²
R290	9.000	acima de 10m²
	12.000	acima de 13m²
	18.000	acima de 15m²
	22.000/24.000	acima de 30m²

⚠ AVISOS

- Leia o manual antes da instalação, uso ou manutenção.
- Não utilize métodos para acelerar o processo de degelo ou para realizar a limpeza que não sejam os recomendados pelo fabricante.
- Não perfure nem queime o aparelho.
- O aparelho deve ser armazenado em um ambiente sem fontes operantes contínuas (por exemplo: chamas abertas, fogões com ignição automática ou aquecedores elétricos em funcionamento).
- Em caso de necessidade de manutenção, entre em contato com o centro de assistência técnica mais próximo. No momento da manutenção, os profissionais devem seguir rigorosamente o Manual de Operação fornecido pelo fabricante correspondente, sendo proibida a manutenção por pessoas não qualificadas.
- É obrigatório cumprir as legislações e regulamentações nacionais relacionadas a gases.
- É necessário eliminar o refrigerante do sistema ao realizar a manutenção ou descarte do aparelho de ar-condicionado.

REGRAS DE SEGURANÇA E RECOMENDAÇÕES PARA O INSTALADOR

⚠ IMPORTANTE

- Leia este guia antes de instalar e utilizar o aparelho.
- Durante a instalação das unidades interna e externa, o acesso à área de trabalho deve ser proibido a crianças. Acidentes imprevisíveis podem ocorrer.

- Certifique-se de que a base da unidade externa esteja firmemente fixada.

- Verifique se o ar não pode entrar no sistema de refrigeração e se não há vazamentos ao movimentar o ar-condicionado.

- Realize um teste de ciclo após instalar o ar-condicionado e registre os dados de operação.

- Os fusíveis utilizados no controle embutido devem ser de 7,5 A / 250 V.

- O usuário deve proteger a unidade interna com um fusível de capacidade adequada para a corrente máxima ou com outro dispositivo de proteção aprovado.

- Certifique-se de que a tensão corresponde ao valor indicado na placa de identificação. Mantenha o interruptor ou plugue desligado. Insira o plugue com firmeza na tomada, garantindo uma conexão segura e evitando risco de choque elétrico ou incêndio devido a contato inadequado.

- Cerifique se a tomada é compatível com o plugue. Caso contrário, substitua a tomada.

- O aparelho deve possuir meios de desconexão que permitam a separação de todos os polos e ofereçam um isolamento de categoria III sob condições de sobretensão. O dispositivo de desconexão deve ser instalado conforme as normas vigentes.

- O ar-condicionado deve ser instalado por um profissional qualificado.

- Não instale o aparelho a menos de 50 cm de substâncias inflamáveis (álcool, etc.) ou de recipientes pressurizados (como latas de spray).

- Se o aparelho for utilizado em áreas sem possibilidade de ventilação, devem ser tomadas precauções para evitar o acúmulo de gases refrigerantes no ambiente, o que pode gerar risco de incêndio.

- As embalagens são recicláveis e devem ser descartadas em local apropriado. Leve o ar-condicionado ao final de sua vida útil a um centro especializado para descarte.

- Utilize este ar-condicionado apenas conforme descrito neste manual. As instruções não cobrem todas as possíveis condições e situações. Como qualquer aparelho elétrico, o uso requer atenção, bom senso e cuidado.

- O aparelho deve ser instalado de acordo com a legislação nacional aplicável.

- Antes de acessar os terminais, todos os circuitos elétricos devem estar desconectados da fonte de alimentação.

- O aparelho deve ser instalado em conformidade com os regulamentos nacionais vigentes.

- Este aparelho pode ser utilizado por crianças a partir de 8 anos e por pessoas com capacidades físicas, sensoriais ou mentais reduzidas, ou com falta de experiência e

conhecimento, desde que supervisionadas ou instruídas sobre o uso seguro do aparelho e compreendam os riscos envolvidos. Crianças não devem brincar com o aparelho. A limpeza e a manutenção não devem ser realizadas por crianças sem supervisão.

REGRAS DE SEGURANÇA E RECOMENDAÇÕES PARA O USUÁRIO

⚠ IMPORTANTE

- Não instale o ar-condicionado por conta própria; sempre entre em contato com técnicos especializados.

- A limpeza e a manutenção devem ser realizadas por profissionais especializados. Em qualquer caso, desligue o aparelho da rede elétrica antes de executar qualquer procedimento.

- Certifique-se de que a tensão da rede elétrica corresponde à indicada na etiqueta do aparelho. Mantenha o interruptor ou plugue limpos. Insira o plugue corretamente e firmemente na tomada para evitar risco de choque elétrico ou incêndio por mau contato.

- Não desligue o aparelho puxando o plugue enquanto ele estiver em funcionamento, pois isso pode gerar faíscas e causar incêndio, entre outros riscos.

- Este aparelho foi desenvolvido para climatização de ambientes domésticos. Não deve ser utilizado para outros fins, como secagem de roupas, refrigeração de alimentos etc.

- As embalagens são recicláveis e devem ser descartadas em recipientes apropriados. O aparelho deve ser levado a um ponto de coleta especial ao final de sua vida útil.

- Sempre utilize o aparelho com o filtro de ar instalado. O uso sem o filtro pode provocar acúmulo excessivo de poeira nas partes internas, comprometendo o desempenho e podendo causar falhas.

- O usuário é responsável por garantir que a instalação seja feita por técnico qualificado, que deve seguir as normas vigentes e inserir um disjuntor termomagnético adequado.

- As baterias do controle remoto devem ser descartadas ou recicladas corretamente.

- Descarte de Baterias: favor descartar em local apropriado conforme as normas municipais.

- Nunca permaneça exposto diretamente ao fluxo de ar frio por longos períodos. A exposição direta e prolongada pode ser prejudicial à saúde, especialmente em ambientes com crianças, idosos ou pessoas doentes.

- Se o aparelho emitir fumaça ou cheiro de queimado, desligue-o imediatamente da energia elétrica e entre em contato com a assistência técnica.

- O uso prolongado do aparelho em condições de risco pode causar incêndio ou choque elétrico.

- Os reparos devem ser realizados somente por um centro de serviço autorizado pelo fabricante. Reparos indevidos podem expor o usuário a risco de choque elétrico, entre outros perigos.

- Desligue o interruptor automático se prever que o aparelho não será utilizado por um longo período. O fluxo de ar deve estar devidamente ajustado.

- As aletas devem ser direcionadas para baixo no modo aquecimento e para cima no modo resfriamento.

- Utilize o aparelho somente conforme descrito neste manual. Estas instruções não cobrem todas as situações possíveis. Como qualquer eletrodoméstico, o uso deve ser feito com cautela, atenção e bom senso.

- Certifique-se de que o aparelho esteja desligado da tomada quando permanecer inoperante por longos períodos e antes de realizar qualquer limpeza ou manutenção.

- A seleção da temperatura mais adequada pode evitar danos ao aparelho.

REGRAS DE SEGURANÇA E PROIBIÇÕES

- Não dobre, puxe ou comprima o cabo de alimentação, pois isso pode danificá-lo. Choques elétricos ou incêndios geralmente são causados por cabos danificados. A substituição do cabo deve ser feita somente por técnico especializado.

- Não utilize extensões ou módulos de energia.

- Não toque no aparelho com os pés descalços ou com partes do corpo molhadas ou úmidas.

- Não obstrua as entradas ou saídas de ar da unidade interna ou externa. A obstrução dessas aberturas reduz a eficiência do ar-condicionado e pode causar falhas ou danos.

- Em hipótese alguma altere as características do aparelho.

- Não instale o aparelho em ambientes onde o ar possa conter gases, óleo, enxofre ou fontes de calor próximas.

- Este aparelho não é indicado para uso por pessoas (incluindo crianças) com capacidades físicas, sensoriais ou mentais reduzidas, ou com falta de experiência e conhecimento, salvo se forem supervisionadas ou instruídas por alguém responsável por sua segurança.

- Não suba nem coloque objetos pesados ou quentes sobre o aparelho.

- Não deixe janelas ou portas abertas por muito tempo enquanto o aparelho estiver em funcionamento.

- Não direcione o fluxo de ar para plantas ou animais.

- A exposição prolongada ao fluxo de ar frio do ar-condicionado pode ter efeitos negativos sobre plantas e animais.

- Não molhe o aparelho nem permita contato com água. Isso pode danificar o isolamento elétrico e causar choque elétrico.

- Não suba nem coloque qualquer objeto sobre a unidade externa.

- Nunca insira objetos como palitos no aparelho. Isso pode
- ausar lesões.

- Crianças devem ser supervisionadas para garantir que não brinquem com o aparelho.

- Se o cabo de alimentação estiver danificado, ele deve ser substituído pelo fabricante, serviço autorizado ou pessoa qualificada, a fim de evitar riscos.

NOMES DAS PEÇAS

Unidade Interna

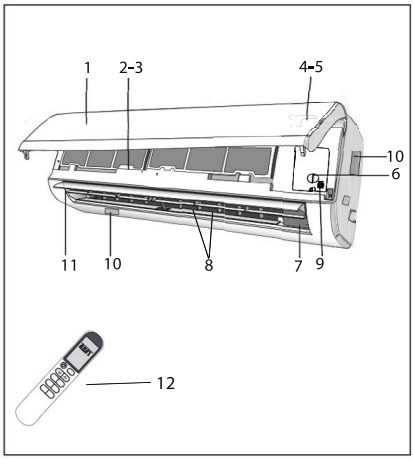

N°	Descrição
1	Painel frontal
2	Filtro de ar
3	Filtro opcional (se instalado)
4	Visor LED
5	Receptor de sinal
6	Tampa de bloco de terminais
7	Gerador de ícones (se instalado)
8	Defletores
9	Botão de emergência
10	Etiqueta de classificação da unid. interna (posição de fixação opcional)
11	Aleta de direcional de ar
12	Controle remoto

Unidade Externa

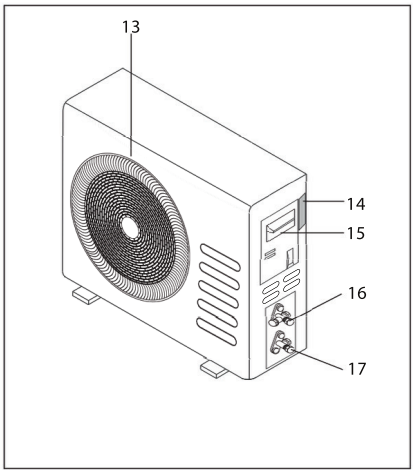

N°	Descrição
13	Grade de saída de ar
14	Etiqueta de classificação externa
15	Tampa do bloco de terminais
16	Válvula de gás
17	Válvula de líquido

Nota: as figuras acima têm apenas a finalidade de representar um diagrama simples do aparelho e podem não corresponder à aparência das unidades adquiridas.

INDICADORES DE LED E FUNÇÕES

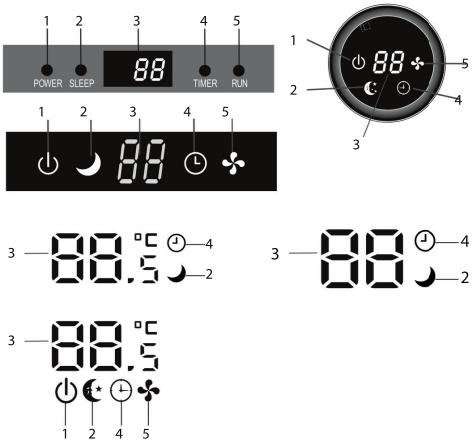

N°	Descrição	Display	Função
1	Power	⏻	Este símbolo aparece quando o aparelho está ligado.
2	Sleep		Modo SLEEP (modo de economia de energia enquanto dorme).
3	Exibição de tempratura (se presente)/ Código de erro	88	(1) Acende durante a operação com temporizador quando o ar-condicionado está em uso. (2) Exibe o código de erro quando ocorre uma falha.
4	Timer		Acende durante a operação com temporizador.
5	Run		O símbolo aparece quando o aparelho está ligado e desaparece quando é desligado.

Nota: a forma e a posição dos interruptores e indicadores podem variar de acordo com o modelo, mas suas funções são as mesmas.

FUNÇÃO DE REINÍCIO AUTOMÁTICO

O aparelho vem programado de fábrica com a função de reinício automático. Em caso de falha repentina no fornecimento de energia, o módulo memoriza as configurações realizadas antes da interrupção. Quando a energia é restabelecida, o aparelho reinicia automaticamente com todas as configurações anteriores, preservadas pela função de memória.

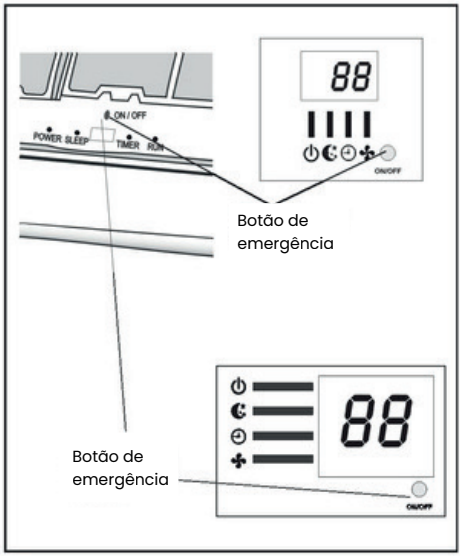

Para desativar a função AUTO-RESTART, siga os passos abaixo:

1. Imagem 1, PictureDesligue o ar-condicionado e retire o plugue da tomada.

2. Enquanto reconecta o plugue à tomada, pressione o botão de emergência.

3. Mantenha o botão de emergência pressionado por mais de 10 segundos, até ouvir quatro bipes curtos emitidos pela unidade. A função de reinício automático estará desativada.

Para ativar novamente a função AUTO-RESTART: Siga o mesmo procedimento até ouvir três bipes curtos, indicando que a função foi reativada.

FUNÇÃO DE EMERGÊNCIA

Caso o controle remoto não funcione ou seja necessária uma manutenção, proceda da seguinte forma:

Abra e levante o painel frontal até um ângulo que permita alcançar o botão de emergência.

1. Um toque no botão de emergência (um bip) iniciará a operação forçada de resfriamento (COOLING).

2. Dois toques no botão de emergência em até 3 segundos (dois bipes) iniciarão a operação forçada de aquecimento (HEATING).

3. Para desligar o aparelho, basta pressionar novamente o botão (um bip longo).

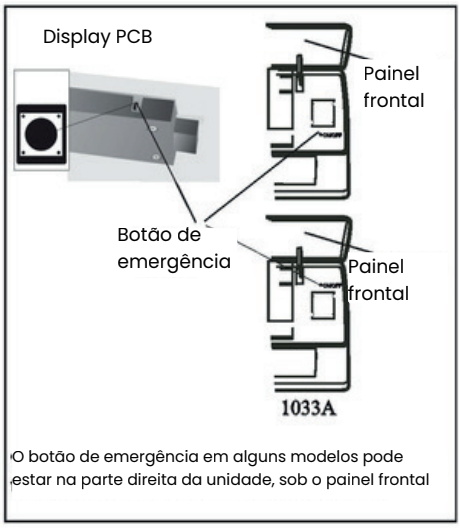

O botão de emergência em alguns modelos pode estar na parte direita da unidade, sob o painel frontal

4. Após 30 minutos de operação forçada, o ar-condicionado passará automaticamente a operar no modo resfriamento a 23°C, com velocidade do ventilador automática.

A função FEEL está descrita na página 16.

Nota: forma e a posição do botão de emergência podem variar de acordo com o modelo, mas suas funções são as mesmas.

Observação: a pressão estática externa das bombas de calor é de 0 Pa para todos os modelos.

CONTROLE REMOTO

N°	Botão	Função
1	Power	Liga ou desliga o ar-condicionado
2	Options	Ativa ou desativa uma função opcional (ver tabela abaixo).
3		Diminui a temperatura, define tempo ou seleciona funções.
4		Aumenta a temperatura, define tempo ou seleciona funções.
5	GEN	Ativa ou desativa a função GEN, que faz o aparelho operar em níveis predefinidos de corrente. Ciclo: OFF - L3 - L2 - L1.
	ECO	Pressione para ativar/desativar a função ECO.
6	Turbo	Pressione para ativar/desativar a função Super, que permite ao aparelho atingir a temperatura programada no menor tempo possível.
7	Mode	Seleciona o modo de operação: AUTO, FRIO, SECO, VENTILADOR, AQUECIMENTO.
8	FAN	Seleciona a velocidade do ventilador: automático, mudo, baixa, média-baixa, média, média-alta, alta e turbo.
9		Inicia ou interrompe o movimento das aletas horizontais ou define a direção vertical do fluxo de ar.
10		Inicia ou interrompe o movimento das aletas verticais ou define a direção horizontal do fluxo de ar.

Tabela de Opções por Modo de Funcionamento

ON/OF	Modo	Opções
ON	Auto	TIMER, DISPLAY, HEALTH, I FEEL, 8°C, H
	Cool	TIMER, DISPLAY, HEALTH, SLEEP, MILDEW, I FEEL, 8°C, H
	Dry	TIMER, DISPLAY, HEALTH, MILDEW, I FEEL, 8°C, H
	Fan	TIMER, DISPLAY, HEALTH, I FEEL, 8°C, H
	Heat	IMER, DISPLAY, HEALTH, SLEEP, I FEEL, 8°C, H
OFF	Auto	CLEAN, TIMER, DISPLAY, HEALTH, I FEEL, 8°C, H
	Cool	CLEAN, TIMER, DISPLAY, HEALTH, SLEEP, MILDEW, I FEEL, 8°C, H
	Dry	CLEAN, TIMER, DISPLAY, HEALTH, MILDEW, I FEEL, 8°C, H
	Fan	CLEAN, TIMER, DISPLAY, HEALTH, I FEEL, 8°C, H
	Heat	CLEAN, TIMER, DISPLAY, HEALTH, SLEEP, I FEEL, 8°C, H

Legenda de Opções:

- TIMER – Temporizador
- DISPLAY – Exibição no visor
- HEALTH – Função saúde
- I FEEL – Sensor de temperatura ambiente
- 8°C – Modo especial de aquecimento a 8 graus
- H – Função adicional (pode variar conforme o modelo)

- SLEEP – Modo econômico para dormir
- MILDEW – Função anti-mofo
- CLEAN – Limpeza automática

⚠ IMPORTANTE

Você ouvirá um bip ao pressionar os botões abaixo ou ao selecionar as seguintes funções opcionais. Caso o modelo adquirido não possua essas funções, pedimos desculpas

 (Função opcional: Fluxo de ar confortável para resfriamento)

 (Função opcional: Fluxo de ar confortável para aquecimento)

(8°CH) (Função opcional: Aquecimento a 8°C)

HEALTH (Função opcional: Geração de íons – ionizador)

 (Botão: Oscilação lateral – SWING ESQUERDA/DIREITA)



Piscando (Função opcional: Suprimento de ar em ângulo amplo)

Controle Remoto - Visor

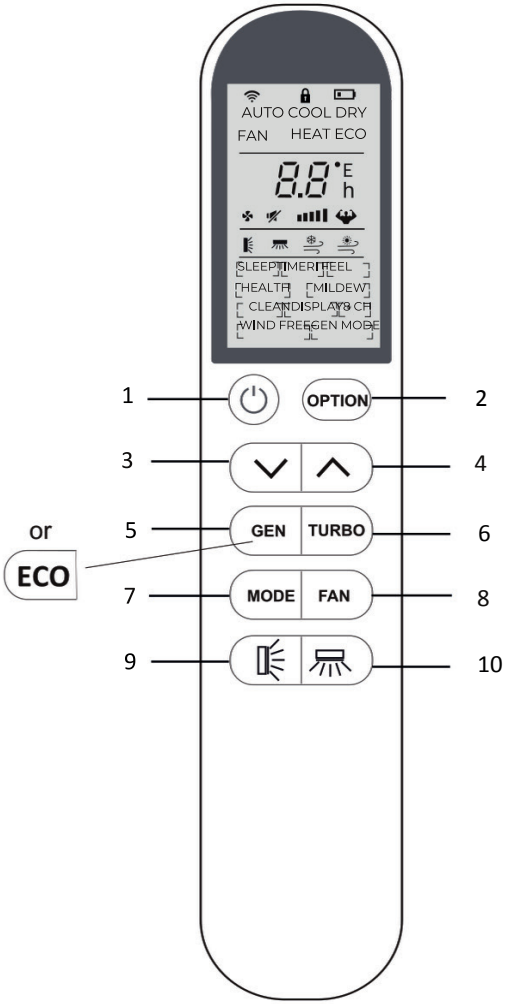

N°	Símbolo	Siginificado
1		Indicador de sinal
2		Indicador de função de trava para crianças
3		Indicador de bateria
4	AUTO	lindicador de modo automático
5	COOL	Indicador de modo de resfriamento
6	DRY	Indicador de modo desumidificação
7	FAN	Indicador de modo ventilador
8	HEAT	Indicador de modo de aquecimento
9	GEN	Indicador de função GEN
10		Indicador de temporizador
11		Indicador de temperatura
12	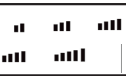	Indicador de velocidade do ventilador: auto / silencioso / baixo / médio-baixo / médio / médio-alto / alto
13		Indicador de modo silencioso
14		Indicador de modo super
15	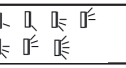	Indicador de oscilação de aletas
16		Indicador de oscilação dos defletores
17		Indicador de fluxo de ar confortável (resfriamento)
18		Indicador de fluxo de ar confortável (aquecimento)
19	SLEEP) (TIMER) (I FEEL) (HEALTH) (MILDEW) (CLEAN) (DISPLAY) (8°C) (WIND FREE) (GEN MODE)	Indicadores de funções opcionais

Controle Remoto - Troca de baterias

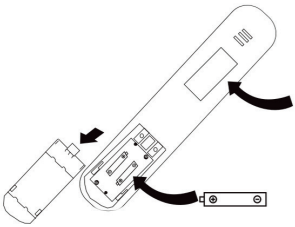

Remova a tampa traseira do compartimento de baterias do controle remoto deslizando-a na direção da seta.
Instale as baterias respeitando a polaridade (+ e -), conforme indicado no próprio controle remoto.
Recoloque a tampa, deslizando-a de volta para o lugar.

⚠ IMPORTANTE

Use 2 pilhas AAA (LR03) de 1,5V.
Não utilize pilhas recarregáveis.
Substitua as pilhas antigas por novas do mesmo tipo quando o visor estiver ilegível.
Não descarte as pilhas no lixo comum. A coleta seletiva é necessária para tratamento ambiental adequado.

Observações:

- Trava de segurança infantil: Pressione os botões ∧ e ∨ ao mesmo tempo para ativar.
- Ligar/Desligar o visor: Pressione e segure o botão ECO.
- Atenção: Remova as pilhas quando o controle não for utilizado por longos períodos para evitar vazamentos.

Programação de modo (resfriar/aquecer)

Ao inserir as pilhas pela primeira vez ou substituí-las, você pode programar o controle remoto para operar apenas no modo resfriamento ou aquecimento:

1. Pressione e segure o botão MODE por mais de 5 segundos para entrar no modo de alteração (até 3 minutos após inserir as pilhas);

2. Pressione o botão MODE novamente para alternar entre COOL (resfriar) ou HEAT (aquecer).

Observação: Se o controle for ajustado para o modo resfriamento, não será possível ativar a função aquecimento em unidades com bomba de calor. Será necessário remover as pilhas e repetir o procedimento.

Programação da exibição °C / °F
Também é possível alternar a unidade de exibição da temperatura entre Celsius e Fahrenheit:

1. Pressione e segure o botão TURBO por mais de 5 segundos para entrar no modo de alteração (até 3 minutos após inserir as pilhas);
2. Pressione o botão TURBO novamente para alternar entre °C e °F.

Recomendações de uso do controle remoto

1. Aponte o controle remoto diretamente para o ar-condicionado.
2. Imagem 11, PictureCertifique-se de que não haja objetos obstruindo a comunicação entre o controle remoto e o receptor da unidade interna.
3. Não exponha o controle remoto diretamente aos raios solares.
4. Mantenha o controle remoto a uma distância de no mínimo 1 metro de televisores ou outros aparelhos eletrônicos.

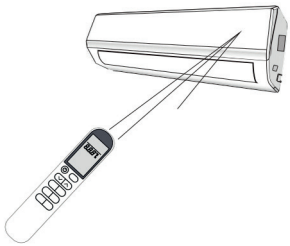

INSTRUÇÕES DE OPERAÇÃO

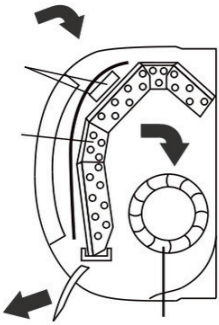

O ar sugado pelo ventilador entra pela grade e passa pelo filtro, sendo então resfriado, desumidificado ou aquecido por meio do trocador de calor.

A direção da saída de ar é motorizada para cima e para baixo por meio das aletas horizontais. A movimentação para direita e esquerda é feita manualmente através dos defletores verticais. Em alguns modelos, os defletores verticais também podem ser controlados por motor.

CONTROLE DE OSCILAÇÃO DO FLUXO DE AR ("SWING")



1. Pressione o botão para ativar as "aletas" horizontais:

(1) Se o intervalo entre os toques for inferior a 2 segundos, o ciclo da oscilação será:

desativar

(2) Se o botão for pressionado por tempo prolongado, o ângulo de oscilação das aletas horizontais irá ciclar como:

(3) Se o intervalo entre os toques for superior a 2 segundos, a função será desativada, e o fluxo de ar será direcionado alternadamente de cima para baixo, garantindo uma distribuição uniforme do ar no ambiente.

2. Pressione o botão para ativar os defletores verticais motorizados:

(1) Se o intervalo entre os toques for inferior a 2 segundos, o ciclo da oscilação será:

(2) Se o botão for pressionado por tempo prolongado, a oscilação será:

(3) Se o intervalo entre os toques for superior a 2 segundos, a função será desativada, e o fluxo de ar será direcionado alternadamente da esquerda para a direita.
(Função opcional – depende do modelo)

Os defletores são posicionados manualmente e ficam sob as aletas. Permitem direcionar o fluxo de ar para a direita ou para a esquerda.



⚠ IMPORTANTE

Este ajuste deve ser feito com o aparelho desligado.

- Nunca mova manualmente as "aletas" (flaps) – o mecanismo é sensível e pode ser seriamente danificado.

- Não insira dedos, objetos ou bastões nas saídas ou entradas de ar. O contato acidental com partes energizadas pode causar danos ou ferimentos graves.

Modo Resfriamento

A função de resfriamento permite que o ar-condicionado resfrie o ambiente e, ao mesmo tempo, reduza a umidade do ar.

Para ativar a função de resfriamento (COOL), pressione o botão MODE até que o símbolo COOL apareça no visor.

A função de resfriamento é ativada ao ajustar a temperatura

desejada com os botões ∧ ou ∨ para um valor inferior à temperatura ambiente.

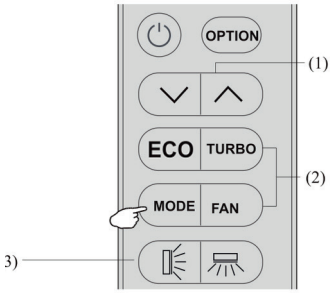

Para otimizar o funcionamento do ar-condicionado, ajuste:

1. A temperatura
2. A velocidade do ventilador
3. A direção do fluxo de ar

...utilizando os botões correspondentes no controle remoto.

Modo Resfriamento

A função de aquecimento permite que o ar-condicionado aqueça o ambiente.

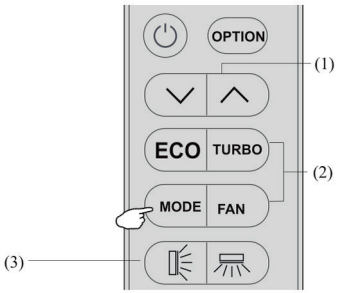

Para ativar a função de aquecimento (HEAT), pressione o botão MODE até que o símbolo HEAT apareça no visor.

Use os botões ∧ ou ∨ para ajustar uma temperatura superior à temperatura do ambiente.

Para otimizar o funcionamento do ar-condicionado, ajuste:

1. A temperatura
2. A velocidade do ventilador
3. A direção do fluxo de ar

...pressionando os botões correspondentes.

⚠ IMPORTANTE

Durante a operação de AQUECIMENTO, o aparelho pode ativar automaticamente um ciclo de degelo, essencial para remover o gelo do condensador e restaurar a eficiência da troca de calor. Esse procedimento normalmente dura de 2 a 10 minutos. Durante

o degelo, o ventilador da unidade interna é interrompido. Após o degelo, o aparelho retorna automaticamente ao modo AQUECIMENTO.

Modo Dry (Desumidificação)

A função DRY reduz a umidade do ar para tornar o ambiente mais confortável.

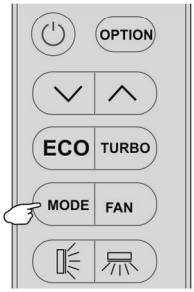

Para ativar o modo DRY, pressione o botão MODE até que a palavra DRY apareça no visor.

Ao ativar este modo, entra em funcionamento automático um ciclo alternado entre refrigeração e ventilação.

Modo FAN (Ventilação)

O ar-condicionado opera apenas na ventilação, sem refrigeração ou aquecimento.

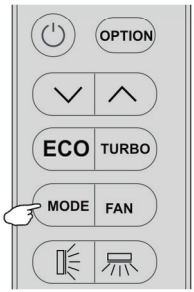

Para ativar o modo FAN, pressione o botão MODE até que FAN apareça no visor.

Para otimizar o funcionamento do aparelho, ajuste:

1. A temperatura
2. A velocidade do ventilador
3. A direção do fluxo de ar

...utilizando os botões correspondentes.

Modo AUTO (Automático)

Modo de operação automática.

Para ativar o modo AUTO, pressione o botão MODE até que AUTO apareça no visor.

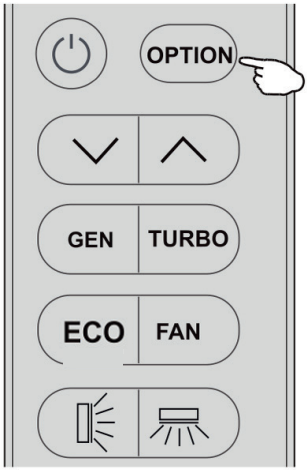

Imagem 18, PictureNo modo AUTO, o ar-condicionado selecionará automaticamente o modo de funcionamento com base na temperatura do ambiente.

Para otimizar o funcionamento do aparelho, ajuste:

1. A temperatura
2. A velocidade do ventilador
3. A direção do fluxo de ar

...utilizando os botões correspondentes.

Função DISPLAY (Visor Interno)

Liga/desliga o visor LED no painel da unidade interna.

1. Pressione OPTION pela primeira vez.

2. Use os botões ∧ ou ∨ para selecionar a função DISPLAY (aguarde o símbolo piscar).

3. Pressione OPTION novamente para desligar o visor LED. O símbolo [DISPLAY] aparecerá no visor do controle remoto.

4. Repita o processo para ligar novamente o visor.

Função SLEEP (Modo sono)

Pressione OPTION pela primeira vez.

1. Use os botões ∧ ou ∨ para selecionar a função SLEEP (aguarde o símbolo piscar).

2. Pressione OPTION novamente para ativar a função SLEEP. O símbolo [SLEEP] aparecerá no visor.

3. Repita o processo para desativar essa função.

Após 10 horas em funcionamento no modo SLEEP, o ar-condicionado retorna automaticamente ao modo anteriormente configurado. ...utilizando os botões correspondentes.

Função GEN (Opcional)

A função GEN permite que o ar-condicionado opere no modo de controle de corrente elétrica.

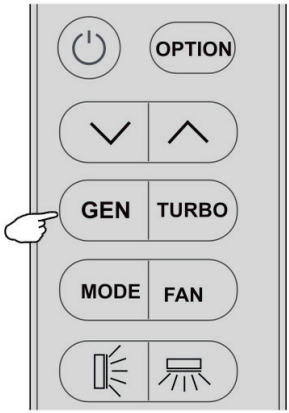

Nesse modo, é possível escolher o nível de corrente da unidade. Há três níveis disponíveis:
L1, L2 e L3 – a corrente aumenta progressivamente.

Para ativar a função GEN, pressione o botão GEN. A corrente da unidade irá ciclar da seguinte forma:
OFF , L3 , L2 , L1

Para cancelar a função, pressione o botão GEN até que apareça OFF no visor.

Se o visor da unidade interna mostrar o código "OA", utilize o controle remoto para aumentar o nível de corrente do modo GEN. O compressor reiniciará automaticamente após 3 minutos de pausa.

Função ECO

No modo ECO, o aparelho ajusta automaticamente a operação para promover economia de energia.

Para ativar:

1. Pressione o botão ON/OFF para ligar o aparelho e selecione o modo COOLING (Resfriamento) ou HEATING (Aquecimento).

2. Pressione o botão ECO. O aparelho passará a operar no modo econômico.

3. Pressione novamente o botão ECO para cancelar a função. O símbolo ECO desaparecerá do visor LCD.

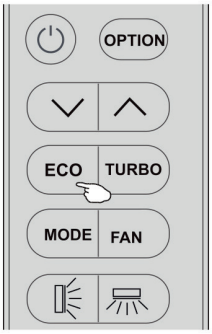

NOTA: A função ECO está disponível somente nos modos de RESFRIAMENTO e AQUECIMENTO.

Função TURBO

Para ativar a função TURBO, pressione o botão TURBO ou pressione o botão FAN até que o símbolo apareça no visor.

Para cancelar a função, faça uma das seguintes ações:

- Altere a velocidade do ventilador usando o botão FAN, ou

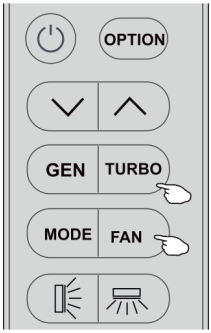

- Pressione o botão TURBO novamente.

No modo AUTO / HEAT / COOL / FAN, ao selecionar a função TURBO, o aparelho utilizará a velocidade máxima do ventilador, fornecendo um fluxo de ar forte e intenso.

Função TIMER

Permite programar o ligar ou desligar automático do ar-condicionado.

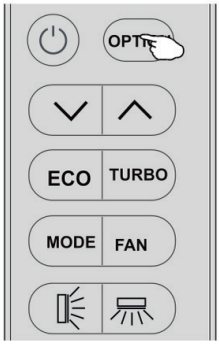

Configurar / alterar / cancelar o timer:
1. Pressione o botão OPTION pela primeira vez.

2. Use os botões ∧ ou ∨ até que o símbolo TIMER comece a piscar.

3. Pressione novamente o botão OPTION.
Um número, como 6.5 h, aparecerá no visor, piscando junto com o símbolo TIMER.

Fig. 1

Para ajustar ou alterar o tempo:

- Use os botões ∧ ou ∨ para definir o tempo desejado. (Ajuste em intervalos de meia hora). Os símbolos h e TIMER continuarão piscando.
- Pressione OPTION novamente ou aguarde 5 segundos sem pressionar nada para confirmar. O tempo definido aparecerá fixo no visor (ex.: 6.5 h com símbolo TIMER).



4. Para cancelar o timer (se estiver ativado):

- Repita os passos 1 e 2, depois pressione OPTION novamente ou aguarde 5 segundos sem ação.



Fig. 2

Exemplo: Timer-on (Figura 1), Timer-off (Figura 2)

Atenção: Todas as etapas devem ser realizadas em até 5 segundos; caso contrário, a operação será cancelada.

Função I FEEL (Opcional)

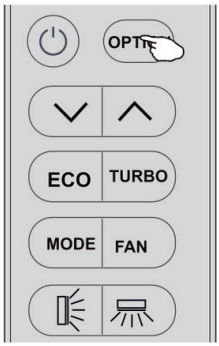

1. Pressione OPTION pela primeira vez. Use os botões ∧ ou ∨ até que o símbolo I FEEL comece a piscar.
2. Pressione OPTION novamente para ativar a função. O símbolo I FEEL será exibido no visor.
3. Para desativar, repita o processo.

Descrição da função:
A função I FEEL permite que o controle remoto meça a temperatura do ambiente onde ele se encontra e envie essa leitura para o ar-condicionado.

O controle remoto envia o sinal 7 vezes ao longo de 2 horas, permitindo que o aparelho ajuste automaticamente a temperatura para garantir máximo conforto.

A função se desativa automaticamente após 2 horas.

Função MILDEW(Antimofo - Opcional)

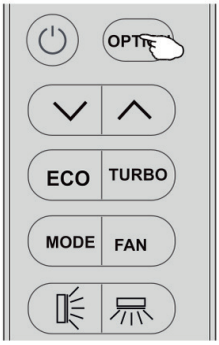

1. Pressione OPTION pela primeira vez. Use os botões ∧ ou ∨ até que o símbolo MILDEW comece a piscar.

2. Pressione novamente OPTION para ativar a função.
   O símbolo [MILDEW] aparecerá no visor.

3. Pressione novamente para desativar.

Essa função mantém o ventilador do ar-condicionado ligado por cerca de 15 minutos após o desligamento, para secar a unidade interna e evitar formação de mofo.

Nota: A função MILDEW está disponível apenas nos modos DRY e COOLING.

Função SELF-CLEAN (Autolimpeza - Opcional)

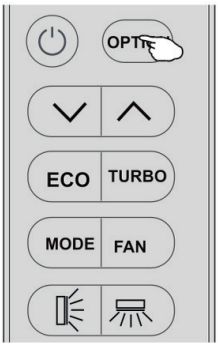

1. Desligue o ar-condicionado.

2. Pressione OPTION pela primeira vez.

3. Use os botões ∧ ou ∨ até o símbolo CLEAN piscar.

4. Pressione novamente OPTION para ativar.
   O símbolo [CLEAN] aparecerá no visor.

5. Pressione novamente para desativar.

Descrição da função:
1. Ajuda a eliminar sujeira, bactérias e impurezas acumuladas no evaporador.

2. A função dura cerca de 30 minutos e retorna ao modo anterior automaticamente.
Para cancelar durante a execução, pressione o botão de desligar (⏻) e ouça 2 bipes.

3. É normal ouvir ruídos devido à expansão e contração de materiais plásticos com o calor e o frio.

4. Recomendamos executar esta função com as seguintes condições de temperatura:
- Unidade interna: abaixo de 30 °C
- Unidade externa: entre 5 °C e 30 °C

5. Sugestão: utilize esta função a cada 3 meses.

Função de Aquecimento 8°C (Opcional)

Pode ser ativada nos modos Cool, Heat, Dry, Fan ou Auto, mas é necessário desligar o aparelho antes.

Para ativar:
1. Pressione OPTION pela primeira vez.

2. Use os botões ∧ ou ∨ até o símbolo 8 °C H piscar.

3. Pressione novamente OPTION para confirmar.
   O símbolo [8 °C H] aparecerá no visor.

4. Pressione novamente ou mude o modo para desativar.

Descrição:
Se o ar-condicionado estiver em modo de espera, esta função ativa o aquecimento automático sempre que a temperatura interna for igual ou inferior a 8 °C.
O aparelho retornará ao modo standby quando a temperatura atingir 18 °C ou mais.

CONTROLE REMOTO

O ar-condicionado é programado para oferecer condições confortáveis e adequadas de uso. Se for operado em condições anormais, as funções de proteção de segurança poderão ser ativadas automaticamente.

Para modelos com condição climática T1:

N°	Modo	Temperatura Ambiente
1	Aquecimento	Temperatura externa superior a 24 °C
		Temperatura externa inferior a -7 °C
		Temperatura externa superior a 43 °C
2	Resfriamento	Temperatura interna superior a 27 °C
		Temperatura interna inferior a 21 °C
3	Desunidificação	Temperatura interna inferior a 18 °C

Para modelos com condiçnão Climática Tropical:

N°	Modo	Temperatura Ambiente
1	Aquecimento	Temperatura externa superior a 24 °C
		Temperatura externa inferior a -7 °C
		Temperatura externa superior a 27 °C
2	Resfriamento	Temperatura interna superior a 52 °C
		Temperatura interna inferior a 21 °C
3	Desunidificação	Temperatura interna inferior a 18 °C

⚠ IMPORTANTE

Observação: A unidade não opera imediatamente ao ser ligada após ter sido desligada ou ao mudar de modo durante a operação.
Essa é uma ação normal de autoproteção.
É necessário aguardar cerca de 3 minutos para que o funcionamento seja retomado.

MANUAL DE INSTALAÇÃO

Considerações Importantes

- O ar-condicionado adquirido deve ser instalado exclusivamente por profissionais qualificados, e o "Manual de Instalação" é destinado apenas para uso por instaladores profissionais. As especificações de instalação devem estar em conformidade com os regulamentos de serviço pós-venda da fabricante.

- Ao realizar o preenchimento com fluido refrigerante inflamável, qualquer manuseio imprudente poderá causar ferimentos graves a pessoas, objetos ou ambos.

- Um teste de vazamento é obrigatório após a conclusão da instalação.

- É obrigatória a inspeção de segurança antes da manutenção ou reparo de aparelhos que utilizem refrigerantes inflamáveis, com o objetivo de garantir a redução ao mínimo do risco de incêndio.

- A operação do aparelho deve seguir um procedimento controlado, a fim de assegurar que eventuais riscos decorrentes de gases ou vapores combustíveis durante o funcionamento sejam minimizados.

- Os requisitos referentes ao peso total do refrigerante preenchido e à área do ambiente onde o ar-condicionado será instalado estão especificados nas Tabelas GG.1 e GG.2, a seguir.

Carga máxima e área mínima de piso exigida

- m1 = (4 m^3) × LFL
- m2 = (26 m^3) × LFL
- m3 = (130 m^3) × LFL

Onde LFL é o limite inferior de inflamabilidade em kg/m^3.

- LFL do R290: 0,038 kg/m^3
- LFL do R32: 0,306 kg/m^3

Para aparelhos com carga entre $m2 < M \leq m2$

A carga máxima permitida em um ambiente deverá obedecer à seguinte fórmula:
$mmax = 2,5 \times (LFL)(6/4) \times h0 \times \sqrt{A}$

A área mínima de piso exigida (Amin), para instalação de um aparelho com carga de refrigerante M (em kg), deverá ser calculada conforme a fórmula:

$Amin = (M / (2,5 \times (LFL)(6/4) \times h0))^2$

Onde:
- mmax = carga máxima permitida no ambiente (kg)
- M = quantidade de refrigerante no aparelho (kg)

- Amin = área mínima exigida do ambiente (m²)
- A = área real do ambiente (m²)
- LFL = limite inferior de inflamabilidade (kg/m³)
- h0 = altura de instalação do aparelho, em metros
  - Para instalação em parede, utilizar ho = 1,8 m

Tabela GG.1 – Carga máxima (kg)

Categoria: Tipo de refrigerante
LFL: Limite inferior de inflamabilidade (kg/m³)
ho: Altura de instalação (m)
Área do ambiente: Área de piso (m²)
Unidade: kg (quilograma)

tabela GG.1 carga máxima (kg)

Categoria	LFL (kg/m³)	h_0 (m)	Área útil						
			4	7	10	15	20	30	50
R32	0, 306	0, 6	0, 68	0, 9	1, 08	1, 32	1, 53	1, 87	2, 41
		1	1, 14	1, 51	1, 8	2, 2	2, 54	3, 12	4, 02
		1, 8	2, 05	2, 71	3, 24	3, 97	4, 58	5, 61	7, 254
		2, 2	2, 5	3, 31	3, 96	4, 85	5, 6	6, 86	8, 85

tabela GG.2 área mínima do cômodo (m²)

Categoria	LFL (kg/m³)	h_0 (m)	Alterar quantidade (M) (Kg) Área mínima do cômodo (m²)						
			1.224 kg	1.836 kg	2.448 kg	3.672 kg	4.896 kg	6.12 kg	7.956 kg
R32	0, 306	0.6		29	51	116	206	321	543
		1		10	19	42	74	116	196
		1.8		3	8	13	23	36	60
		2.2		2	4	9	15	24	40

Considerações Importantes

1. Segurança no Local de Instalação
   - Proibido o uso de chamas abertas no local da instalação.
   - Ambiente ventilado é obrigatório para segurança durante a instalação.

2. Segurança Operacional
   - Evite eletricidade estática – risco de ignição.
   - Utilize roupas de proteção e luvas antiestáticas.
   - Não utilize celular durante a instalação.

3. Segurança na Instalação
   - Utilize detector de vazamento de refrigerante.
   - Escolha um local apropriado, longe de fontes de calo e obstáculos.

⚠ IMPORTANTE

Instruções Importantes:
1. O local da instalação deve ser bem ventilado.

2. Evite proximidade de fontes de calor:
   - Para R290: evitar locais acima de 370°C.
   - Para R32: evitar locais acima de 548°C.

3. Tome precauções antiestáticas com roupas e luvas adequadas.

4. Escolha locais acessíveis para manutenção e sem obstruções perigosas.

5. Em caso de vazamento de refrigerante durante a instalação:
   - Desligue imediatamente a unidade.
   - Aguarde 15 minutos até o vazamento cessar.
   - Não realize soldas no local do usuário.

6. Posicione corretamente as entradas e saídas de ar da unidade.

7. Evite instalação próxima a tomadas, eletrodomésticos e objetos pessoais (como camas, sofás, armários, etc).

Ferramentas Especiais - Requisitos de Segurança para Instalação

Tabela de Ferramentas e Requisitos

Ferramenta	Requisitos de Uso
Mini Bomba de Vácuo	Deve ser à prova de explosão, com grau de vácuo inferior a 10Pa, garantindo precisão adequada.
Dispositivo de Enchimento	Deve ser um equipamento especial à prova de explosão, com desvio de enchimento inferior a 5g.
Detector de Vazamentos	Deve ser calibrado regularmente. A taxa anual de vazamento não deve ultrapassar 10g.
Detector de Concentração	A) O local de manutenção deve possuir detector fixo de concentração de refrigerante combustível, conectado a sistema de alarme com erro inferior a 5%. B) O local de instalação deve dispor de detector portátil com alarme sonoro e visual, com erro inferior a 10%. C) Detectores devem ser calibrados periodicamente. D) Sempre verifique o funcionamento antes do uso.
anômetro (Pressure Gauge)	A) Deve ser calibrado regularmente. B) Manômetro para R22 serve também para R290 e R161. Manômetro para R410A serve para R32.
Extintor de Incêndio	É obrigatório portar extintores durante a instalação/manutenção. No local de trabalho, devem estar disponíveis pelo menos dois extintores de pó químico seco, dióxido de carbono ou espuma, posicionados em locais visíveis e de fácil acesso.

Seleção do Local de Instalação

Unidade Interna

- Instale em parede resistente, livre de vibrações.
- As entradas e saídas de ar não devem ser obstruídas – o ar deve circular livremente pelo ambiente.
- Evite instalar próximo a fontes de calor, vapor ou gases inflamáveis.
- Instale próximo a uma tomada ou circuito elétrico exclusivo.

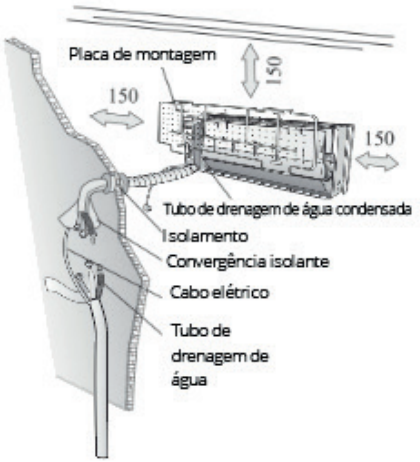

- Não instale em locais com incidência direta de luz solar.
- Escolha um local onde a água condensada possa ser drenada facilmente e tenha fácil conexão com a unidade externa.
- Verifique periodicamente o funcionamento e mantenha o espaço indicado nas imagens técnicas.
- Prefira locais onde o filtro possa ser facilmente retirado para limpeza.
- Espaçamento mínimo recomendado (em mm):
  Laterais e topo: 150 mm
- Dreno e cabos devem estar bem posicionados e isolados.

Unidade Externa

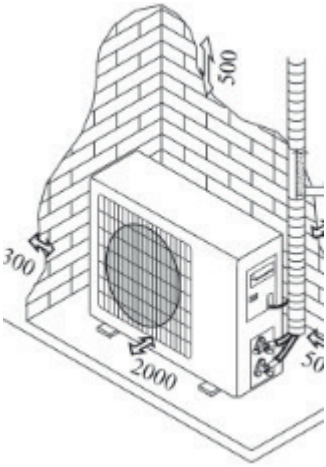

- Não instale próximo a fontes de calor, vapor ou gases inflamáveis.
- Imagem 28, PictureEvite locais com vento ou poeira em excesso.
- Não instale em áreas com grande circulação de pessoas — prefira locais silenciosos e discretos para não incomodar vizinhos.
- Evite exposição direta ao sol. Use proteção se necessário (sem obstruir o fluxo de ar).
- Siga os espaçamentos mínimos recomendados no diagrama técnico para garantir boa circulação de ar.
- Instale sobre superfície sólida e segura.
- Se o local tiver vibração, utilize calços de borracha nos pé da unidade.

Espaçamento mínimo recomendado (em mm):

- Traseira: 500 mm
- Laterais: 300 mm
- Frente: 2000 mm

Diagrama de Instalação

- Distância máxima entre unidade interna e externa: 15 m

- Diferença máxima de altura entre unidades: 5 m
- O conteúdo gerado por IA pode estar incorreto., Picture

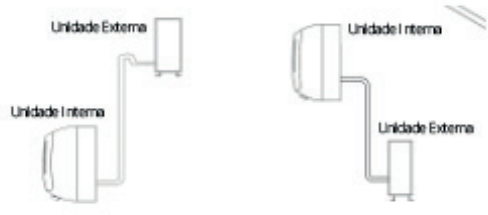

⚠ IMPORTANTE

Importante:
A instalação, manutenção ou reparo deste equipamento deve ser feita apenas por pessoa ou empresa qualificada e com experiência em sistemas com gás refrigerante.

Instalação da Unidade Interna

Antes de iniciar a instalação, defina a posição da unidade interna e externa, respeitando os espaços mínimos ao redor do equipamento.

⚠ IMPORTANTE

- Nunca instale o ar-condicionado em locais úmidos, como banheiros ou áreas de serviço.
- O local de instalação deve estar a no mínimo 250 cm do chão.

Instalação da Placa de Suporte (Montagem)

1. Fixe o painel traseiro na parede, mantendo-o nivelado na horizontal e na vertical.

2. Perfure a parede com furos de 32 mm de profundidade.

3. Insira as buchas plásticas nos furos.

4. Parafuse o painel com os parafusos fornecidos.

5. Certifique-se de que o painel esteja bem firme e seguro para suportar o peso da unidade.

Nota: o formato da placa pode variar, mas o processo de instalação é o mesmo.

Perfuração da Parede para a Tubulação

1. Perfure a parede com uma leve inclinação para baixo em direção ao exterior (furo de Ø55 mm).

2. Insira a bucha do furo para proteger os cabos e tubulações durante a passagem.

⚠ IMPORTANTE

O furo deve sempre ter inclinação para baixo, do interior para o exterior.
Mantenha a mangueira de drenagem voltada para baixo para evitar vazamentos.

Conexões Elétrica - Unidade Interna

1. Abra o painel frontal.

2. Remova a tampa conforme indicado (desparafusando ou liberando os ganchos).

3. Consulte o diagrama de ligação presente no lado direito do painel frontal.

4. Conecte os fios aos terminais seguindo a numeração correta e utilizando fios com a bitola adequada.

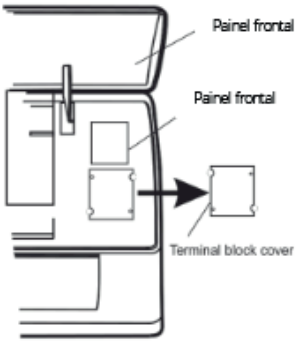

⚠ IMPORTANTE

Requisitos Importantes:
O cabo entre as unidades interna e externa deve ser próprio para uso externo.

- A tomada deve estar acessível, mesmo após a instalação.
- O equipamento deve ter aterramento eficiente.
- Se o cabo de alimentação for danificado, deve ser substituído por um técnico autorizado.

Nota: Em alguns modelos, os fios já podem vir conectados à placa principal (PCB), dispensando o uso de bloco de terminais.

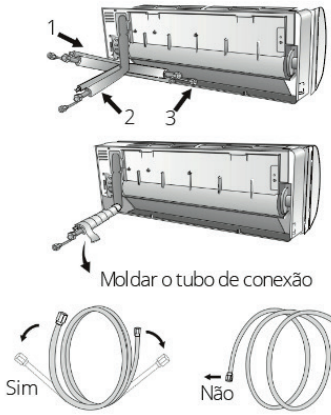

Conexão da tubulação de refrigerante

A tubulação pode ser feita em 3 direções indicadas pelos números na imagem. Quando a tubulação for feita na direção 1 ou 3, faça um corte na ranhura lateral da unidade interna com um cortador.

Passe a tubulação na direção do orifício da parede e una os tubos de cobre, o dreno e os cabos de energia com fita adesiva, deixando o dreno na parte inferior, para que a água poss fluir livremente.

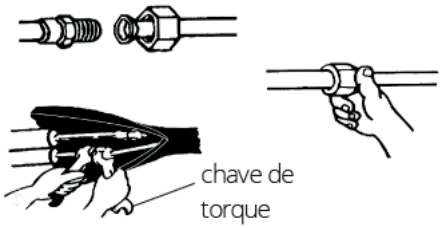

- Não remova a tampa do tubo até o momento da conexão, para evitar que entre umidade ou sujeira.

- Se o tubo for dobrado ou puxado com muita frequência, ficará rígido. Não dobre o tubo mais de três vezes no mesmo ponto.

- Ao estender o tubo enrolado, endireite-o cuidadosamente, desenrolando-o como mostrado na imagem.

Conexões à unidade interna

1. Remova a tampa da tubulação da unidade interna (verifique se não há detritos).

2. Insira a porca flangeada e crie uma flange na extremidade do tubo de conexão.

3. Aperte as conexões usando duas chaves girando em sentidos opostos.

Drenagem da água condensada da unidade interna

A drenagem de água condensada da unidade interna é essencial para o sucesso da instalação.

1. Coloque a mangueira de drenagem abaixo da tubulação, evitando sifões.

2. A mangueira deve ter inclinação descendente para facilitar o escoamento da água.

3. Não dobre a mangueira, nem a deixe torcida ou imersa em água. Caso seja necessário estender a mangueira, garanta que a extensão seja isolada quando entrar na unidade.

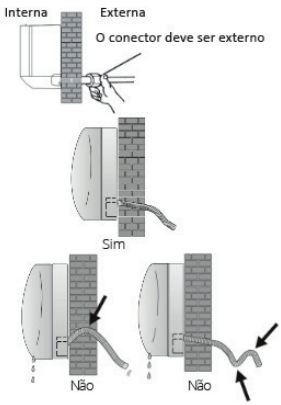

4. Se a tubulação for instalada à direita, os tubos, cabos de energia e mangueira de drenagem devem ser isolados e fixados na parte traseira da unidade com um conector:
   - Insira a conexão na ranhura correspondente.
   - Pressione para fixá-la na base.

Após a fixação da placa de montagem, passe à instalação dos cabos e tubos.

Etapas finais da instalação da unidade interna:

1. Organize corretamente os tubos, cabos e mangueira de drenagem.
2. Isole as conexões dos tubos com material isolante e prenda com fita vinílica.
3. Passe o conjunto de tubos, cabos e dreno pelo furo na parede, posicionando a unidade interna na parte superior da placa de montagem.
4. Empurre e encaixe a parte inferior da unidade firmemente na placa, garantindo o travamento seguro.



A imagem ao lado mostra o posicionamento correto dos cabos e tubos após passarem pela parede.

Instalação da Unidade Externa

- A unidade externa deve ser instalada em uma parede sólida e bem fixada.
- Antes de conectar os tubos e cabos, defina a melhor posição na parede e reserve espaço suficiente para manutenção.
- Use buchas e parafusos apropriados ao tipo de parede.

- Utilize mais parafusos do que o convencional para suportar vibrações e garantir firmeza ao longo do tempo.

- A instalação da unidade externa deve estar de acordo com as normas locais.

Drenagem da Água da Unidade Externa

(apenas para modelos com bomba de calor)

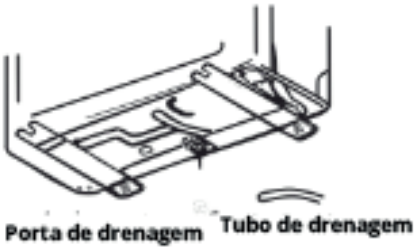

- Durante o aquecimento, a água condensada ou gelo formado pode ser drenado com segurança.

- Fixe a saída de drenagem (drain port) no furo de 25 mm localizado na base da unidade externa, conforme mostrado na figura.

- Conecte a saída de drenagem à tubulação e direcione para um local apropriado, evitando acúmulo de água.

⚠ IMPORTANTE

Atenção ao local de escoamento da água para evitar infiltrações ou danos estruturais.

Conexões Elétricas

Após a fixação da placa de montagem, passe à instalação dos cabos e tubos.

Procedimentos:

1. Remova a tampa lateral direita da unidade externa.

2. Conecte o cabo de alimentação ao terminal, respeitando o diagrama de fiação (deve ser igual ao da unidade interna).

3. Fixe o cabo com uma abraçadeira (wire clamp).

4. Verifique se o cabo está bem fixado.

5. Assegure uma conexão de aterramento eficiente.

6. Recoloque a tampa lateral.

O diagrama de fiação está localizado na parte interna da tampa removida.



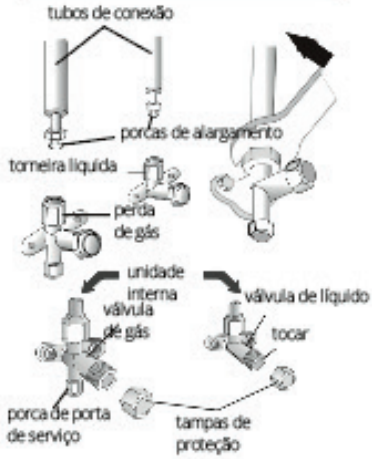

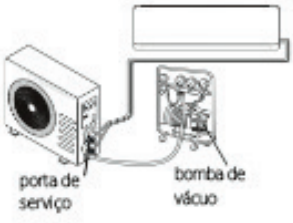

Conexões Tubulações

Rosqueie os flanges (flare nuts) nas válvulas da unidade externa seguindo os mesmos cuidados aplicados à unidade interna.

⚠ IMPORTANTE

Atenção para evitar vazamentos:

1. Use duas chaves para apertar os flanges — evite torcer ou danificar os tubos.

2. O torque insuficiente pode gerar vazamentos, e o excesso pode danificar a flange.

3. O mais seguro é utilizar chave fixa e chave de torque (consulte a tabela de torques recomendada).

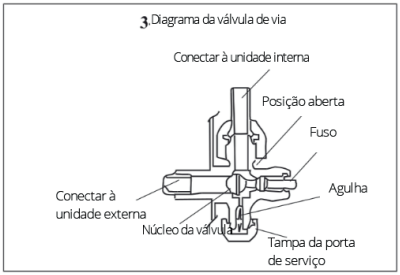

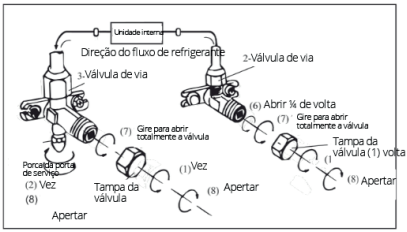

Processo de Vácuo (Bleeding)

Após conectar os tubos entre as unidades interna e externa, elimine o ar e a umidade do circuito utilizando uma bomba de vácuo.

Isso evita falhas no compressor e melhora a eficiência do sistema.

Verificação da Pressão do Refrigerante

Após o vácuo, verifique as pressões com manômetro:

Refrigerante	Faixa de baixa pressão	Faica de alta pressão
R290	0.4 - 0.6MPa	1. 5- 2.0MPa
R32	0.8 - 1.2MPa	3.2 - 3.7MPa

⚠ IMPORTANTE

Atenção: Se a pressão estiver fora dessas faixas, o sistema está operando de forma anormal — revise as conexões e a carga de refrigerante.

Procedimento de Vácuo (Bleeding) - Unidade Externa

Após conectar as unidades interna e externa, o sistema deve ser evacuado para remover ar e umidade do circuito de refrigeração, evitando falhas no compressor.

Etapas do processo com bomba de vácuo:

1. Remova as tampas das válvulas de 2 e 3 vias.
2. Remova a tampa do ponto de serviço.
3. Conecte a mangueira da bomba de vácuo ao ponto de serviço.
4. Acione a bomba por 10 a 15 minutos, até atingir vácuo absoluto de 10 mmHg.
5. Com a bomba ainda em funcionamento, feche o botão de baixa pressão na bomba e desligue-a.
6. Abra a válvula de 2 vias 1/4 de volta, aguarde 10 segundos, depois feche-a.
   Teste os pontos de conexão com detector eletrônico de vazamento ou água com sabão.
7. Gire os registros das válvulas de 2 e 3 vias para abrir totalmente.
8. Desconecte a mangueira da bomba e recoloque as tampas.

Consulte o diagrama da válvula de 3 vias para orientação visual.

Teste de Funcionamento (Operation Test)

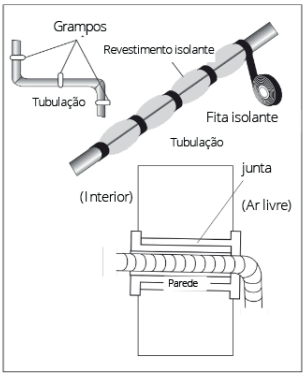

Acabamento da Instalação:

1. Envolva as conexões com fita isolante.
2. Fixe o excedente do cabo de sinal.
3. Prenda os tubos na parede com abraçadeiras ou suportes.
4. Vede completamente o orifício de passagem da tubulação para evitar infiltrações de ar ou água.

Testes da Unidade Interna

- O botão ON/OFF e FAN funciona?
- Os modos de operação estão corretos?
- O timer e temperatura funcionam normalmente?
- As luzes do display acendem?
- A direção das aletas (flap) funciona?
- A drenagem de água condensada está ocorrendo?

Testes da Unidade Externa

- Existe ruído ou vibração anormal?
- A descarga de ar ou a drenagem perturbam os vizinhos?
- Existe algum vazamento de fluido refrigerante?

Nota: O compressor só inicia após 3 minutos do fornecimento de tensão – este é um comportamento padrão do sistema eletrônico.

INFORMAÇÕES PARA O INSTALADOR

Modelo (Capacidade BTUs/h	9K/12K	18K/24K
Comprimento da tubulação com carga padrão	4m	4m
Distância máxima entre unidade interna e externa	15m	15m
Carga adicional de refrigerante	15g/m	25g/m
Diferença máxima de nível entre unidade interna e externa	5m	5m
Tipo de refrigerante'	R32/R290	R32/R290

' De acordo com a especificação do modelo.
(1) Consulte a etiqueta de dados fixada na unidade externa.
(2) A carga total deve estar abaixo do máximo permitido, conforme a Tabela GG.

Torque de Aperto - Flange de Proteção

Diâmetro do tubo (pol)	Torque de Aperto (N·m)	Esforço Aplicado (com chave de 20 cm)	Aplicação	Torque de Aperto para tampas (N·m
1/4" (Ø6)	15 ~ 20	Força do punho (pulso)	Porca do ponto de serviço	7 ~ 9
3/8" (Ø9.52)	31 ~ 35	Força do braço	Tampas de proteção	25 ~ 30
1/2" (Ø12)	45 ~ 50	Força do braço		–
5/8" (Ø15.88)	60 ~ 65	Força do braço		–

Diagrama de Instalação (Wiring Diagram)

Para diferentes modelos, o diagrama de ligação elétrica pode variar. Por isso, é indispensável consultar os diagramas fixados nas unidades interna e externa.

- Unidade interna: o diagrama está fixado sob o painel frontal.
- Unidade externa: o diagrama está fixado na parte interna da tampa do compartimento lateral.

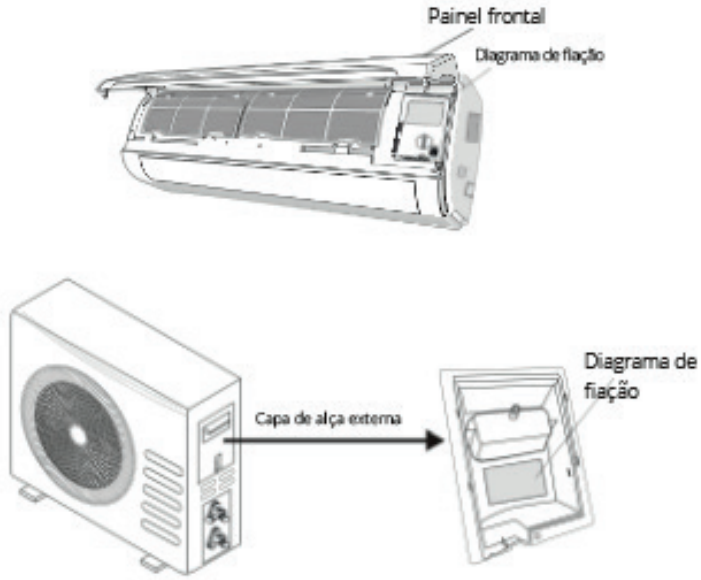

Observação:
Para alguns modelos, os cabos já vêm conectados diretamente à placa principal (PCB) da unidade interna de fábrica, sem o uso de bloco de terminais.

Especificações de Cabos

Modelos padrão (Caoacidade: BTUs/h)

Modelo (Btu/h	Cabo de alimentação (Power supply cable)	Cabo de conexão (Connection supply cable)
5k / 7k / 9k	1.0mm² (AWG18) para N, L e E	0.75 a 1.0mm² para N, L, 1, 2, 3 e Terra
12k	1.5mm² (AWG16) para N, L e E	1.0mm² para N, L, 1; 0.75mm² para os demais
15k / 18k	1.5mm² (AWG16)	0.75mm²
22k / 24k	2.5mm² (AWG14 H05RN-F)	0.75mm²
28k / 30k / 36k	4.0mm² (AWG12)	0.75mm²

Especificações de Cabos para Modelos Inverter

Modelo (Btu/h	Cabo de alimentação (Power supply cable)	Cabo de conexão (Connection supply cable)
9k /12k	1.0mm² (1.5mm²) / AWG18 (AWG16)	1.0mm² (1.5mm²) para N, L, 1 e Terra
18k / 22k	1.5mm² / AWG16	0.75mm²
24k	.5mm² / AWG14	0.75mm²

Parâmetros de Fusíveis por Modelo

- 220V (7k – 30k): 50T, 3.15A
- 110V (7k, 9k, 12k): 50T, 3.15A
- 125V (7k, 9k, 12k): 61T, 15A
- 250V (18k, 22k, 24k): 65TS, 25A

MANUTENÇÃO

A manutenção periódica é essencial para manter a eficiência do seu ar-condicionado.

⚠ IMPORTANTE

Antes de realizar qualquer manutenção, desligue a alimentação elétrica desconectando o plugue da tomada.

Unidade Interna

Filtros Antipoeira (Antidust Filters)



1. Abra o painel frontal conforme indicado pela seta.

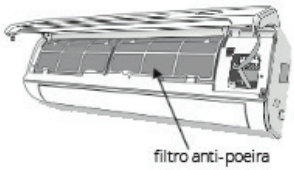

2. Com uma mão segurando o painel, remova o filtro de ar com a outra.

3. Limpeza:

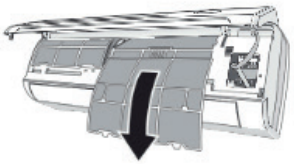

- Lave o filtro com água.
- Se estiver engordurado, lave com água morna (máx. 45 °C).
- Deixe secar em local fresco e seco.

4. Insira novamente o filtro com o painel levantado.

5. Feche o painel.

⚠ IMPORTANTE

Filtros eletrostáticos e deodorizantes (se instalados) devem ser substituídos a cada 6 meses — não são laváveis.

Limpeza do Trocador de Calor

1. Abra totalmente o painel frontal e desencaixe-o para facilitar o acesso.

2. Limpe com um pano úmido em água (máx. 40 °C) com sabão neutro.
- Não use solventes agressivos.

3. Caso a unidade externa esteja obstruída, remova folhas e sujeiras com ar comprimido ou jato d'água leve.

Manutenção de Fim de Temporada (END OF SEASON)

1. Desconecte o disjuntor ou o plugue.

2. Limpe e substitua os filtros.

3. Em um dia ensolarado, ative a função de ventilação por algumas horas para secar a unidade interna completamente.

Substituição das Pilhas do Controle

Quando trocar:
- Quando o LCD não acende.

- Quando não há som de confirmação da unidade.

Como trocar:
1. Retire a tampa traseira.

2. Substitua por duas pilhas novas AAA (1.5V), respeitando os polos + e –.

3. Não use pilhas recarregáveis.

⚠ IMPORTANTE

Remova as pilhas se o controle não for usado por longos períodos.

Nunca descarte pilhas no lixo comum. Utilize pontos de coleta apropriados.

MANUTENÇÃO

Mal Funcionamento	Possíveis Causas
O aparelho não liga	- Falta de energia / plugue desconectado - Motor do ventilador da unidade interna/externa danificado - Disjuntor termomagnético do compressor com falha - Fusíveis ou dispositivo de proteção com defeito - Conexões soltas ou plugue desconectado - Função TIMER-ON ativada - Parada automática de proteção - Voltagem fora da faixa recomendada - Placa eletrônica danificada
Odor estranho	- Filtro de ar sujo
Ruído de água corrente	- Retorno do líquido no circuito do refrigerante
Névoa fina saindo da saída de ar	- Ocorre quando o ar interno está muito frio, como nos modos "COOLING" ou "DRY"
Ruído estranho	- Expansão ou contração do painel frontal por variação de temperatura (não é defeito)
Fluxo de ar insuficiente (quente ou frio)	Temperatura mal ajustada - Entrada ou saída de ar bloqueada - Filtro de ar obstruído - Velocidade do ventilador no mínimo - Fontes de calor no ambiente - Falta de gás refrigerante
Controle remoto não responde	- Distância do controle remoto até a unidade interna - Pilhas descarregadas - Obstruções entre o controle e o sensor da unidade
Display desligado	- Função LED ativa - Falta de energia

⚠ IMPORTANTE

Desligue imediatamente o ar-condicionado e corte a energia elétrica se houver:

- Ruídos incomuns durante a operação
- Placa eletrônica com defeito
- Fusíveis ou interruptores queimados
- Água ou objetos sendo lançados de dentro do aparelho
- Cabos ou plugues superaquecidos
- Cheiros fortes provenientes da unidade

Códigos de Erro no Display

Luz Run	Erro	Descrição
Pisca 1x	E1	Falha no sensor de temperatura interna
Pisca 2x	E2	Falha no sensor de temperatura do tubo interno
Pisca 3x	E6	Falha no motor do ventilador da unidade interna

GARANTIA

A garantia do produto está dividida em duas partes: **garantia legal de 3 meses** conforme previsto pelo Código de Defesa do Consumidor (CDC) e **garantia contratual de 9 meses** oferecida pela HQ, totalizando **12 meses de garantia** para o consumidor.

1. Garantia Legal (3 meses):
Conforme o CDC, todo produto possui uma garantia legal de 3 meses a partir da data de entrega efetiva do produto, que cobre defeitos de fabricação e falhas que comprometam o funcionamento adequado do produto. No período de **garantia legal de 90 dias** para produtos duráveis previsto no CDC, caso o produto apresente defeito de fabricação ou vício, a HQ irá realizar os reparos necessários por meio de sua assistência técnica sem custo adicional para o consumidor.

2. Garantia Contratual Adicional (9 meses):
Além da garantia legal, a HQ concede a garantia complementar de 9 meses para o produto, totalizando 01 ano de garantia do produto. Esta garantia contratual começa a contar imediatamente após o término dos 3 meses da garantia legal e oferece os mesmos benefícios de cobertura para defeitos de fabricação e funcionamento.

TERMOS E CONDIÇÕES DA GARANTIA

1. Cobertura da garantia:
- A garantia cobre defeitos de fabricação que possam surgir durante o uso normal do produto, de acordo com as instruções contidas neste manual.
- Os reparos ou substituições de peças defeituosas durante o período de garantia serão realizados sem custo adicional para o consumidor, desde que o defeito seja confirmado como sendo de origem de fabricação.

2. Condições de validade da garantia:

- A garantia é válida mediante a apresentação da **nota fiscal de compra.**
- O produto deve ser utilizado conforme as orientações do manual de instruções, respeitando os requisitos de instalação e uso adequado.
- A manutenção e os reparos durante o período de garantia devem ser realizados exclusivamente por **assistências técnicas autorizadas** pela HQ.

3. Condições de perda da garantia:

- A garantia será anulada caso seja constatado mau uso do produto, como quedas, danos provocados por líquidos, uso inadequado ou fora das especificações indicadas no manual.
- Reparos, modificações ou tentativas de conserto realizadas por terceiros não autorizados implicarão na perda da garantia.
- Danos decorrentes de instalação incorreta, como conexão a fontes de energia inadequadas, também não são cobertos pela garantia.
- Danos causados por eventos naturais (enchentes, raios etc.) ou por variações na rede elétrica não são cobertos.

4. Prazo para reparos:

- Conforme o CDC, a HQ possui um prazo de **até 30 dias** para realizar o reparo do produto. Caso o reparo não seja realizado dentro desse prazo, o consumidor tem direito de escolher entre:
- Substituição do produto por outro de mesmo modelo e especificação;
- Restituição imediata da quantia paga, corrigida;
- Abatimento proporcional do preço para aquisição de outro produto.

5. Como acionar a garantia:

Para acionar a garantia, o consumidor deve entrar em contato com o Serviço de Atendimento ao Cliente (SAC) da HQ, através dos seguintes canais:

Telefone/ WhatsApp: (31)3500- 1823
E-mail: atendimento@hqeletro.com.br

O consumidor deve informar os detalhes do defeito apresentado e apresentar a nota fiscal de compra para agendamento do atendimento técnico.

Caso necessário, a HQ orientará sobre a melhor forma de envio do produto para avaliação ou reparo.

INFORMAÇÕES AMBIENTAIS

A HQ se preocupa com a preservação do meio ambiente e com o uso responsável dos recursos naturais. Este ar-condicionado foi desenvolvido para minimizar impactos ambientais e incentivar práticas sustentáveis em todas as etapas de sua utilização.

PROGRAMA DE LOGÍSTICA REVERSA HQ

A HQ disponibiliza um programa de logística reversa para promover o descarte correto de produtos ao final de sua vida útil. Por meio desse programa, os equipamentos recebidos passam por triagem técnica, com reaproveitamento de componentes, reciclagem de materiais e destinação ambientalmente adequada dos resíduos, conforme a legislação vigente.

Antes de descartar este produto, consulte o programa da HQ para verificar as orientações, localizar o ponto de entrega e acessar as informações atualizadas sobre o processo.

Acesse a página de **Logística Reversa HQ** pelo QR Code ou pelo link abaixo:
hqeletro.com.br/logistica-reserva

DESCARTE E RECICLAGEM

Descarte do produto: este ar-condicionado contém componentes eletrônicos, gás refrigerante, peças metálicas e materiais que não devem ser descartados no lixo comum. Dê preferência ao Programa de Logística Reversa HQ ou, na indisponibilidade dele, encaminhe o equipamento a um ponto de coleta autorizado para reciclagem de eletroeletrônicos, garantindo o descarte seguro dos fluidos refrigerantes e a destinação ambientalmente adequada de seus componentes.

Reciclagem de materiais: a estrutura do ar-condicionado pode incluir plásticos no gabinete e painéis, cobre em tubulações e condutores, alumínio em serpentinas e trocadores de calor, aço em partes estruturais, componentes eletrônicos de controle e filtros removíveis. Procure centros de reciclagem ou pontos de coleta especializados para destinar esses materiais de forma adequada e sustentável, colaborando com a economia circular.

EMBALAGENS E MATERIAIS DE TRANSPORTE

Reciclagem de embalagens: as embalagens de papelão, plástico e materiais de proteção utilizados no transporte do produto são recicláveis. Descarte-os corretamente em locais de coleta seletiva disponíveis em sua cidade.

Reaproveitamento: sempre que possível, reutilize as embalagens e proteções para outros fins, contribuindo para a redução da geração de resíduos.

CONSUMO CONSCIENTE

Economia de energia: para garantir o funcionamento eficiente do ar-condicionado, instale e utilize o equipamento de acordo com as orientações do produto, em ambiente adequado e com ventilação compatível. O uso correto, aliado à regulagem adequada da

temperatura, contribui para melhor desempenho térmico e para o consumo mais consciente de energia elétrica.

Uso adequado: mantenha filtros e saídas de ar em condições adequadas de limpeza e desobstrução, respeitando a capacidade e as recomendações de operação do produto. Isso contribui para melhor circulação do ar, maior eficiência no resfriamento ou aquecimento do ambiente e maior durabilidade de seus componentes.

RESPONSABILIDADE AMBIENTAL

A HQ incentiva práticas de descarte e consumo responsáveis. Ao seguir essas orientações, você contribui para a redução dos impactos ambientais e para a construção de um futuro mais sustentável.

para todos
os momentos

Isenção de Responsabilidade:

A HQ Eletro se isenta de qualquer responsabilidade por danos ou acidentes decorrentes do uso deste produto que não esteja em conformidade com as instruções contidas neste manual.

Este guia de solução de problemas visa ajudar a identificar e resolver problemas comuns com seu aparelho de forma rápida e eficiente.

Após a leitura se ainda possuir dúvidas entre em contato com nosso Serviço de Atendimento ao consumidor (SAC), atendimento de segunda a sexta-feira das 8:00 às 17:30

SAC: (031) 3500-1823

atendimento@hqeletro.com.br

FABRICADO NA CHINA

Importado por:
BEL MICRO TECNOLOGIA S/A
CNPJ: 71.052.559/0001-03
www.belmicro.com.br

Assistência Técnica
HQ Eletro

@hq_eletro